Senkbremsventil
– doppeltwirkend G 3/8″ + G 1/2″ –

Neue Serie!

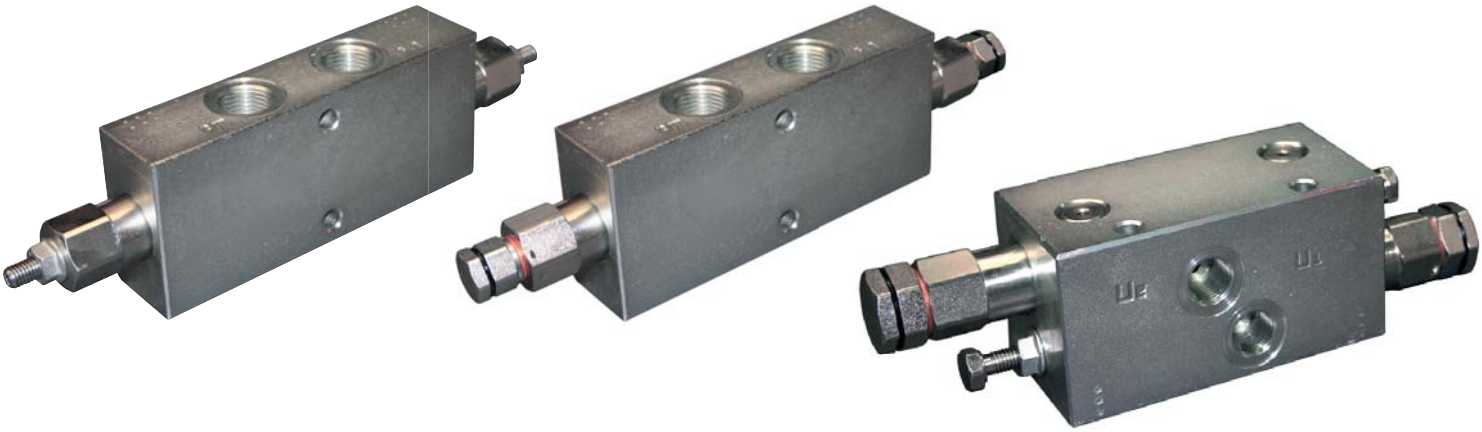

VODL/N1116

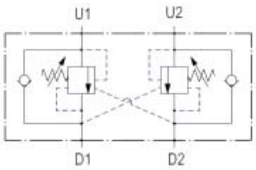

Typ N: A+B Anschlüsse vom Wegeventil müssen in Mittelstellung zu T verbunden sein.

VODL/R1116

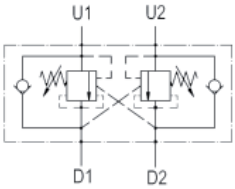

druckkompensiert
Typ R: A+B Anschlüsse vom Wegeventil können in MIttelstellung geschlossen sein.

VODL/V1116

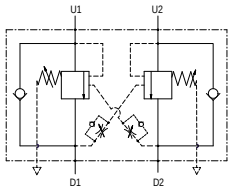

federraumentlastet + druckkompensiert Typ V: A+B Anschlüsse vom Wegeventil können in Mittelstellung geschlossen sein. Auch bei Gegendruck vom Wegeventil ist kein höherer Aufsteuerdruck notwendig. Aufsteuerleitung mit verstellbarer hydraulischer Dämpfung zur Feinabstimmung von Stabilität und Ansprechverhalten.

Bestellnr.	Typ	Bezeichnung	Gewinde	Gehäuse	max. Betriebs-druck bar	max. Durch-fluss l/min	Code
230-1035-1000	VODL/N1116/38/G5.p4/ac	3/8"-Öff.v. 1:4 / 50-350 bar	3/8“	Stahl	400	60	1554322100
230-1035-1050	VODL/N1116/12/G5.p4/ac	1/2"-Öff.v. 1:4 / 50-350 bar	1/2“				1554332100
druckkompensiert							
230-1035-1100	VODL/R1116/38/G5.p4/ac	3/8"-Öff.v. 1:4 / 50-350 bar	3/8“	Stahl	400	60	1554422100
230-1035-1150	VODL/R1116/12/G5.p4/ac	1/2"-Öff.v. 1:4 / 50-350 bar	1/2“				1554432101
federraumentlastet							
230-1035-1200	VODL/V1116/CS/38/G5.p4PR/ac	3/8"-Öff.v. 1:4 / 50-350 bar	3/8“	Stahl	400	60	1554522100
230-1035-1250	VODL/V1116/CS/12/G5.p4PR/ac	1/2"-Öff.v. 1:4 / 50-350 bar	1/2“				1554532100

Dauner Antriebstechnik GmbH – Industriestraße 3 – 96120 Bischberg–Trosdorf
Tel.: 09503/50008-0 – Fax: 09503/50008-49 – Email: info@dauner-antriebstechnik.de – www.dauner-antriebstechnik.de

Die Inhalte unserer Seiten wurden mit größter Sorgfalt erstellt. Für die Richtigkeit, Vollständigkeit und Aktualität der Inhalte können wir jedoch keine Gewähr übernehmen.

Technische Daten

Max. Durchfluss	bis zu 60 l/min
Max. Betriebsdruck	400 bar
Betriebstemperatur	von -20°C bis +50°C
Flüssigkeitstemperatur	von -20°C bis +90°C (NBR)
Anschlussgewinde	1/2“ BSP, 3/8“ BSP
geeignete Flüssigkeiten	Mineralöl
Viskosität	min. 10 cSt ; max. 200 cSt
Leckage von U1 zu D1 bei 80% des Betriebsdruckes	0,25 cc/min (5 Tropfen); (bei 46 cSt Öl-Viskosität)

Abmessungen						
Bestellnr.	A	B	C1	C2	D	E
230-1035-1000	55	30	38	8	232,6	41,3
230-1035-1050	65	35	43	11	232,6	41,3
druckkompensiert						
230-1035-1100	55	30	38	8	253,8	51,9
230-1035-1150	65	35	43	11	253,8	51,9
federraumentlastet						
230-1035-1200	60	60	64	8	220	50
230-1035-1250	60	60	64	8	220	50

VODL/N1116 + VODL/R1116

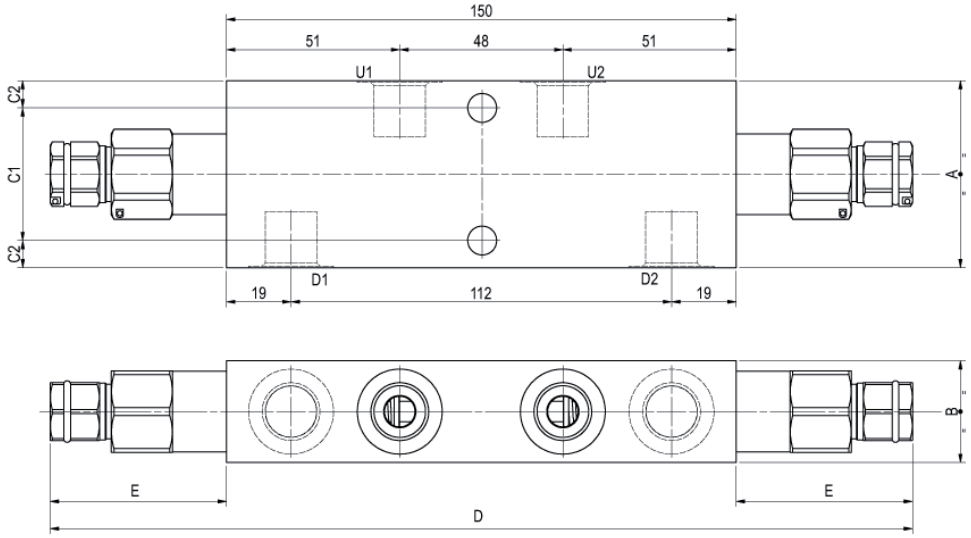

Druckverlust von D1 zu U1

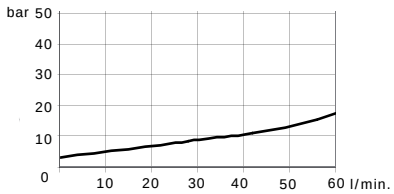

Druckverlust von U1 zu D1

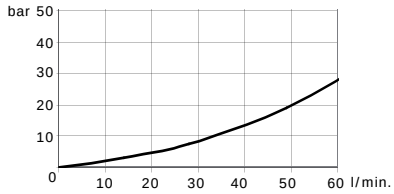

VODL/V1116

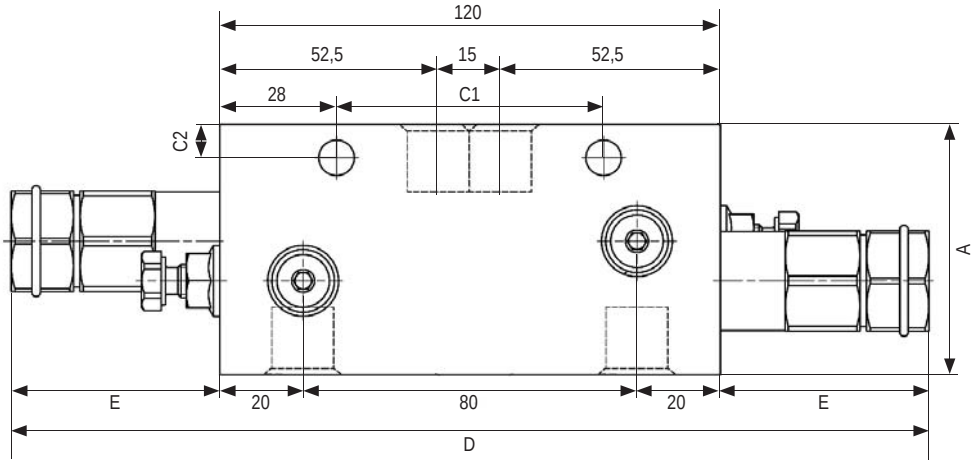

Die Inhalte unserer Seiten wurden mit größter Sorgfalt erstellt. Für die Richtigkeit, Vollständigkeit und Aktualität der Inhalte können wir jedoch keine Gewähr übernehmen.